Sorszám:	*Tárgy:*
Ny/11.	**A köztisztaság fenntartásáról szóló 9/2014. (III. 28.) önkormányzati rendelet módosítása**
Döntéshozatal módja: **Minősített többség az Mötv. 50. § szerint**	*Véleményező bizottság:* **Ügyrendi, Lakásügyi, Egészségügyi és Szociális Bizottság** **Pénzügyi Bizottság**
Tárgyalás módja: **Nyílt ülés**	*Előkészítette:* **Gál András osztályvezető** **Barna Barbara osztályvezető-helyettes, Műszaki Osztály**

Tisztelt Képviselő-testület!

A köztisztaság fenntartásáról szóló 9/2014. (III. 28.) önkormányzati rendelet *(a továbbiakban: Rendelet)* megalkotása óta eltelt időszakban tapasztaltak alapján a Rendelet zöldfelület fenntartási részét módosítani, kiegészíteni szükséges.

Problémát jelent jó néhány ingatlannál az ingatlant terhelő, közterületi zöldfelület fenntartásának az elhanyagolása, valamint a fenntartási kötelezettség teljesítésére irányuló felszólítások semmibe vétele, mellyel balesetveszélyes helyzetek alakulhatnak ki (pl. járda használhatatlansága miatt a közutat kell a gyalogosoknak igénybe venni).

A Rendelet ezen része nem tartalmaz részletszabályokat arra vonatkozóan, hogy kellőképpen szabályozza a fenntartási munkákat, illetve javasoljuk a fenntartási kötelezettséget a zöldfelület nagyságához igazodóan korlátozni, úgy, hogy az az ingatlan határvonala és a közút széle közötti maximum 10,0 méteres szakaszra terjedjen ki.

Előzetes hatásvizsgálat

a köztisztaság fenntartásáról szóló 9/2014. (III. 28.) önkormányzati rendelet módosításáról szóló rendelet-tervezethez

A jogalkotásról szóló 2010. évi CXXX. törvény 17. § (1) bekezdése alapján a jogszabály előkészítője előzetes hatásvizsgálat elvégzésével felméri a szabályozás várható következményeit, melynek eredményéről önkormányzati rendelet esetén a helyi önkormányzat képviselő-testületét tájékoztatni kell.

1. A tervezet jogszabály társadalmi, gazdasági, költségvetési hatása:

A rendelet módosításának közvetlen következménye a magáningatlanok és közterületek rendezettsége, tisztasága, közvetve pedig előmozdítja a biztonságosabb közlekedést.

A rendeletben foglaltak végrehajtásának társadalmi, gazdasági, költségvetési hatása nincs.

2. Környezeti és egészségi következményei:

A rendeletben foglaltak végrehajtásának közvetlen következménye a tiszta és rendezett városkép, az egészségesebb környezet.

3. Adminisztratív terheket befolyásoló hatások:

A rendeletben foglaltak végrehajtásával az adminisztratív terhek – felszólítások és határozatok kiküldésének formájában – növekednek.

4. A jogszabály megalkotásának szükségessége, a jogalkotás elmaradásának várható következményei:

A rendelet olyan egységes, egyértelmű és átlátható szabályozást tartalmaz, amely megalkotása nélkül azok maradéktalan betartása nem várható el a lakosságtól.

5. A jogszabály alkalmazásához szükséges személyi, szervezeti, tárgyi és pénzügyi feltételek:

A jogszabály alkalmazásához szükséges személyi, tárgyi, szervezeti és pénzügyi feltételek az Önkormányzatnál rendelkezésre állnak.

A Jat. 18. §-a alapján az előterjesztésben kifejtettek egyben a jogszabály **általános indokolását** is jelentik.

RÉSZLETES INDOKOLÁS

a köztisztaság fenntartásáról szóló 9/2014. (III. 28.) önkormányzati rendelet módosításáról szóló rendelet-tervezethez

A rendelet-tervezet 1. §-ához: A Rendelet 6. § (1) bekezdésének módosításáról rendelkezik. A részletszabályok megfogalmazása pontosítja az ingatlanhasználók kötelezettségeit az ingatlanokhoz tartozó zöldfelületek vonatkozásában.

<u>Hatályos normaszöveg:</u>

„6. § (1) Ingatlan használója gondoskodik az ingatlanán, illetve az ingatlana és az úttestig terjedő teljes szakaszon közterületen a gaz kiirtásáról, az ültetett növényzetnek a gyalogjárda fölé nyúló ágai, vagy a közterületre kinyúló gyökerei megfelelő nyeséséről, úgy, hogy azzal biztosítsa a gyalogos forgalom zavartalanságát.
(2) Ingatlan használója gondoskodik az ingatlana és az úttestig terjedő teljes szakaszon lévő gyümölcsfa növényvédelméről.
(3) A kötelezett a zöldterületet füvesítheti. Füvesítés esetén a füvet rendszeresen nyírni köteles úgy, hogy a fű szálmagassága a 15 cm-t nem haladhatja meg.
(4) A zöldterületen haszonnövényeket termeszteni tilos."

<u>A módosítást követő normaszöveg:</u>

„6. § (1) Az ingatlanhasználónak a zöldterületek ápolásával kapcsolatos feladatai az ingatlan határvonalától az úttest ingatlan felőli széléig terjedő teljes területen (amennyiben a 10 m-es távolságot nem haladja meg), közúttal nem érintett ingatlan esetén az ingatlan határvonalától számított 10 méteres területsávon

a) a 20 cm-es magasságot meghaladó fű nyírása, kaszálása,
b) a járda-, illetve a közúti űrszelvénybe belógó ágak, gallyak, növényzet eltávolítása,
c) a sövény folyamatos karbantartása, hogy az a közlekedést és a láthatóságot ne akadályozza, valamint
d) az elindulási rálátási háromszögben a közlekedési látómező biztosítása az alábbiak szerint:

v_t, km/h	100	90	80	70	60	50	40	30
L_l, m	200	170	135	110	85	70	50	30

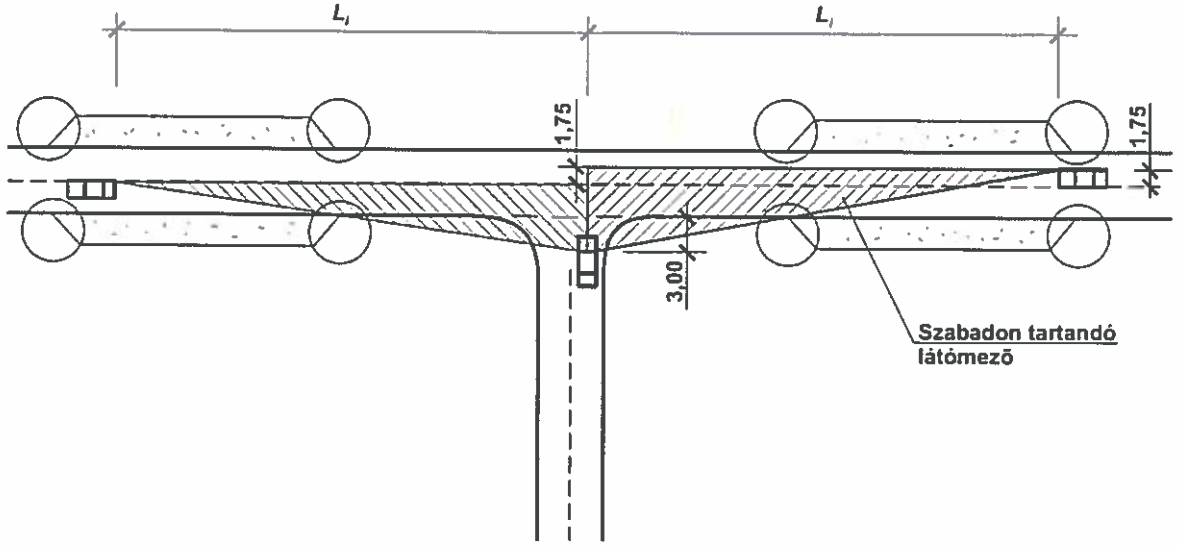

(2) Amennyiben az ingatlanhasználó az (1) bekezdés a) - c) pontjaiban szereplő feladatait nem teljesíti, a szükséges munkálatokat az ingatlan használójának terhére, költségére és felelősségére az önkormányzat elvégeztetheti, ez azonban nem mentesíti a használót a bírság alól.

(3) Ha az önkormányzat egyes zöldfelületek fenntartását saját hatáskörében biztosítja, ez az intézkedés nem érinti az ingatlan használójának kötelezettségét."

A rendelet-tervezet 2. §-ához: A rendelet hatályba lépéséről rendelkezik.

Kérem a Tisztelt Képviselő-testületet, hogy az előterjesztéshez mellékelt rendelet-tervezetet szíveskedjen elfogadni.

Határidő: értelem szerint
Felelős: Izsó Gábor polgármester

Békés, 2018. június 18.

Izsó Gábor
polgármester

Jogi ellenjegyző

Pénzügyi ellenjegyző

BÉKÉS VÁROS ÖNKORMÁNYZATA
KÉPVISELŐ-TESTÜLETÉNEK

.../2018. (VI. ....)
ö n k o r m á n y z a t i r e n d e l e t e

a köztisztaság fenntartásáról szóló 9/2014. (III. 28.) szóló 42/2007. (XI. 7.) rendelet
m ó d o s í t á s á r ó l

(TERVEZET)

Békés Város Önkormányzata Képviselő-testületének a hulladékról szóló 2012. évi CLXXXV. törvény 88. § (4) bekezdés c) pontjában kapott felhatalmazás alapján, valamint Magyarország helyi önkormányzatairól szóló 2011. évi CLXXXIX. törvény 13. § (1) bekezdés 5. pontjában és az egészségügyről szóló 1997. évi CLIV. törvény 153. § (1) bekezdés a) pontjában meghatározott feladatkörében eljárva a következőket rendeli el:

1. § A köztisztaság fenntartásáról szóló 9/2014. (III. 28.) önkormányzati rendelet 6. §-a helyébe az alábbi rendelkezés lép:

„6. § (1) Az ingatlanhasználónak a zöldterületek ápolásával kapcsolatos feladatai az ingatlan határvonalától az úttest ingatlan felőli széléig terjedő teljes területen (amennyiben a 10 m-es távolságot nem haladja meg), közúttal nem érintett ingatlan esetén az ingatlan határvonalától számított 10 méteres területsávon

e) a 20 cm-es magasságot meghaladó fű nyírása, kaszálása,
f) a járda-, illetve a közúti űrszelvénybe belógó ágak, gallyak, növényzet eltávolítása,
g) a sövény folyamatos karbantartása, hogy az a közlekedést és a láthatóságot ne akadályozza, valamint
h) az elindulási rálátási háromszögben a közlekedési látómező biztosítása az alábbiak szerint:

v_t, km/h	100	90	80	70	60	50	40	30
L_l, m	200	170	135	110	85	70	50	30

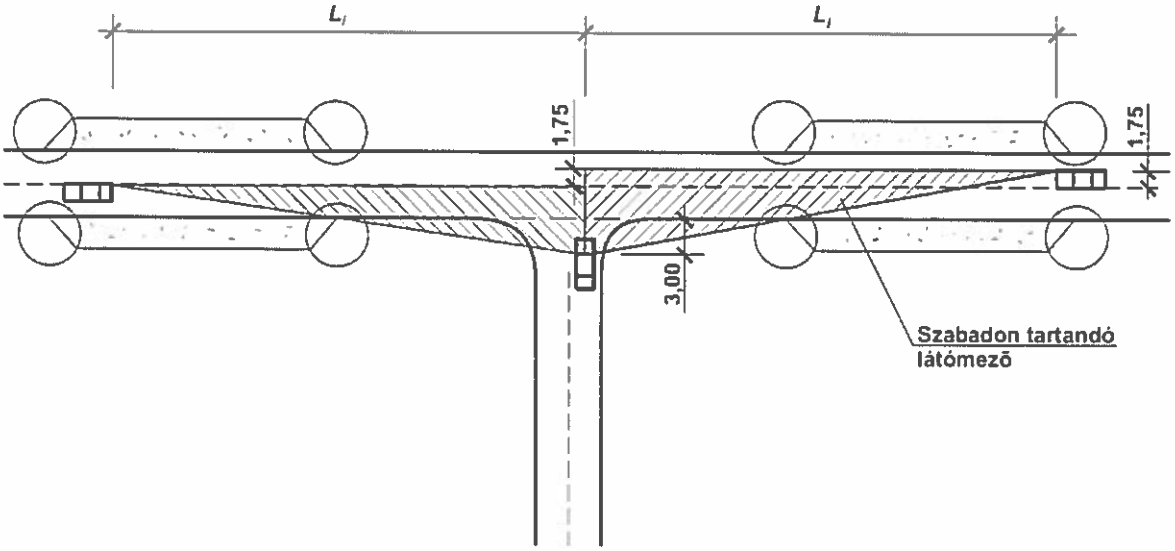

(2) Amennyiben az ingatlanhasználó az (1) bekezdés a) - c) pontjaiban szereplő feladatait nem teljesíti, a szükséges munkálatokat az ingatlan használójának terhére, költségére és felelősségére az önkormányzat elvégeztetheti, ez azonban nem mentesíti a használót a bírság alól.

(3) Ha az önkormányzat egyes zöldfelületek fenntartását saját hatáskörében biztosítja, ez az intézkedés nem érinti az ingatlan használójának kötelezettségét."

2. § E rendelet kihirdetése napján lép hatályba és az azt követő napon hatályát veszti.

B é k é s, 2018. június 28.

Izsó Gábor
polgármester

Tárnok Lászlóné
jegyző

A rendelet kihirdetésre került: 2018. június hó … . napján

Tárnok Lászlóné

jegyző