Út tengely
0+050.00

M=1:500
Alapszint: 83.00 mBf.

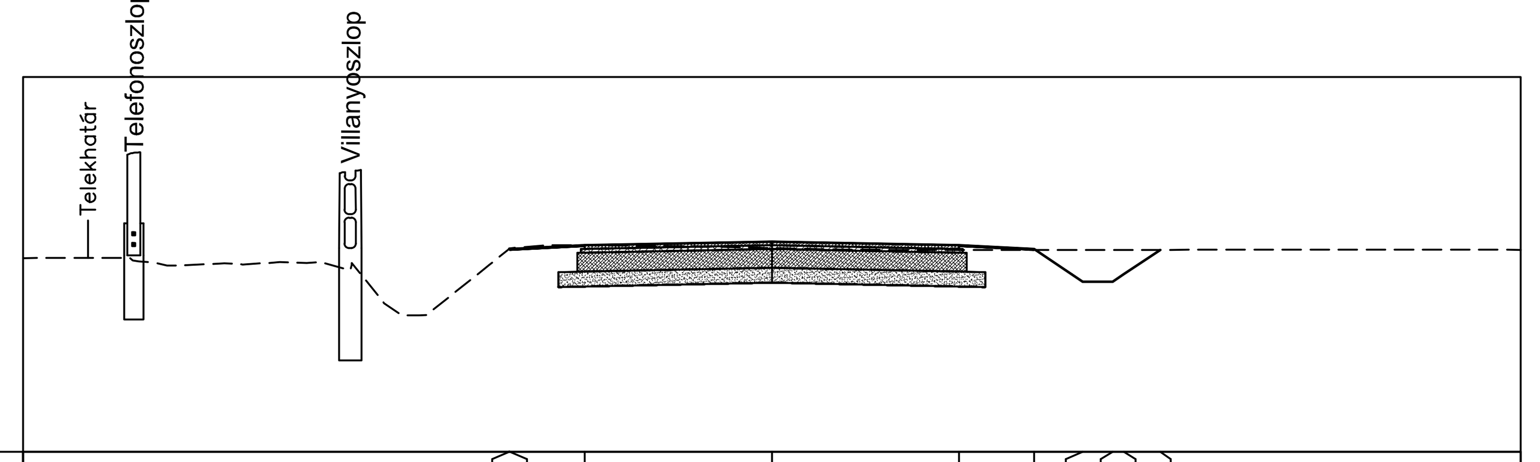

Tervezett pályaszint	85.71 85.70 85.75 85.80 85.75 85.70 85.27 85.27 85.37 85.69
Tervezett távolság	-3.51 -3.50 -2.50 0.00 2.50 3.50 4.15 4.55 4.70 5.18
Meglévő terepszint	85.58 85.59 85.48 85.50 85.52 84.86 85.31 85.75 85.75 85.74 85.72 85.69 85.69 85.69 85.69 85.69 85.69 85.69 85.70 85.69 85.69
Meglévő távolság	-10.00 -9.00 -8.00 -7.00 -6.00 -5.00 -4.00 -3.00 -2.00 -1.00 0.00 1.00 2.00 3.00 4.00 5.00 6.00 7.00 8.00 9.00 10.00

Út tengely
0+150.00

M=1:500
Alapszint: 84.00 mBf.

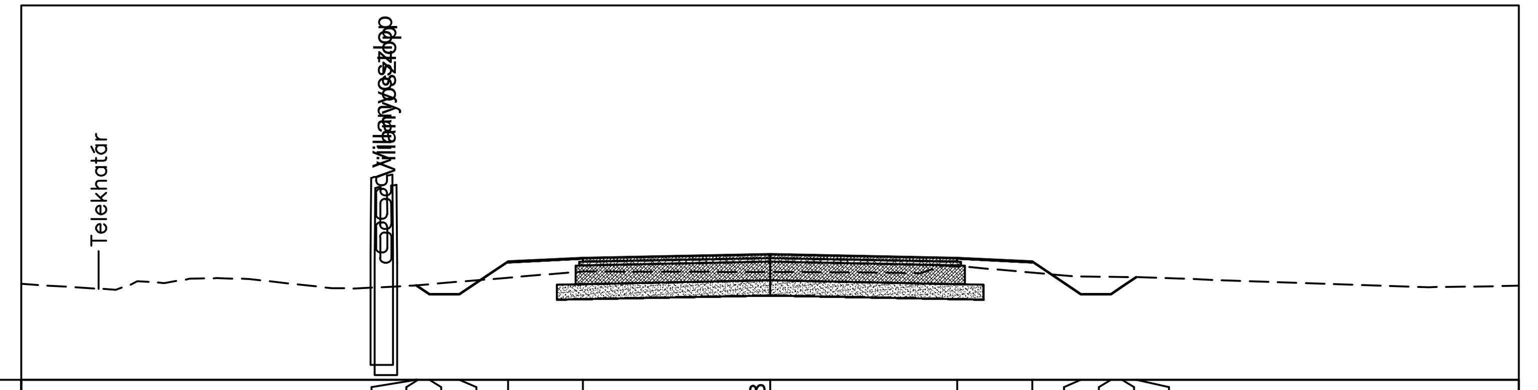

Tervezett pályaszint	85.26 85.24 85.14 85.14 85.58 85.63 85.68 85.63 85.58 85.14 85.14 85.24 85.37
Tervezett távolság	-4.73 -4.70 -4.55 -4.15 -3.50 -2.50 0.00 2.50 3.50 4.15 4.55 4.70 4.89
Meglévő terepszint	85.28 85.22 85.31 85.35 85.24 85.25 85.32 85.40 85.44 85.44 85.44 85.43 85.42 85.47 85.39 85.36 85.33 85.30 85.26 85.24 85.25
Meglévő távolság	-10.00 -9.00 -8.00 -7.00 -6.00 -5.00 -4.00 -3.00 -2.00 -1.00 0.00 1.00 2.00 3.00 4.00 5.00 6.00 7.00 8.00 9.00 10.00

Út tengely
0+250.00

M=1:500
Alapszint: 84.00 mBf.

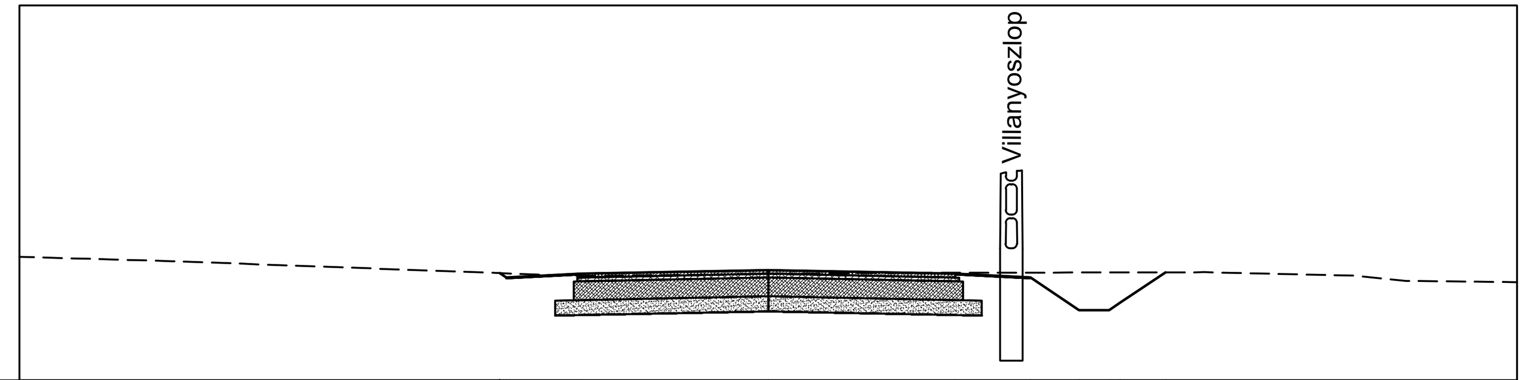

Tervezett pályaszint	85.43 85.37 85.42 85.47 85.42 85.37 84.94 84.94 85.04 85.44
Tervezett távolság	-3.59 -3.50 -2.50 0.00 2.50 3.50 4.15 4.55 4.70 5.31
Meglévő terepszint	85.64 85.62 85.59 85.55 85.52 85.48 85.44 85.41 85.39 85.41 85.42 85.43 85.43 85.43 85.44 85.44 85.44 85.41 85.38 85.32 85.31
Meglévő távolság	-10.00 -9.00 -8.00 -7.00 -6.00 -5.00 -4.00 -3.00 -2.00 -1.00 0.00 1.00 2.00 3.00 4.00 5.00 6.00 7.00 8.00 9.00 10.00

Út tengely
0+100.00

M=1:500
Alapszint: 84.00 mBf.

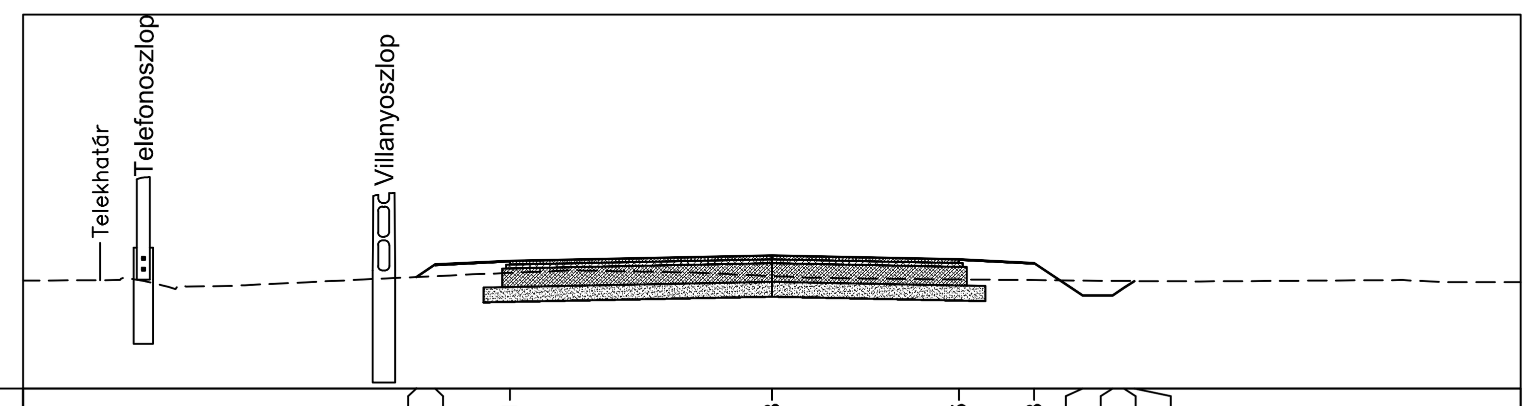

Tervezett pályaszint	85.49 85.66 85.71 85.78 85.73 85.68 85.25 85.25 85.35 85.44
Tervezett távolság	-4.75 -4.50 -3.50 0.00 2.50 3.50 4.15 4.55 4.70 4.84
Meglévő terepszint	85.45 85.45 85.34 85.39 85.43 85.48 85.53 85.57 85.57 85.55 85.51 85.48 85.47 85.46 85.45 85.44 85.44 85.44 85.45 85.42 85.42
Meglévő távolság	-10.00 -9.00 -8.00 -7.00 -6.00 -5.00 -4.00 -3.00 -2.00 -1.00 0.00 1.00 2.00 3.00 4.00 5.00 6.00 7.00 8.00 9.00 10.00

Út tengely
0+200.00

M=1:500
Alapszint: 84.00 mBf.

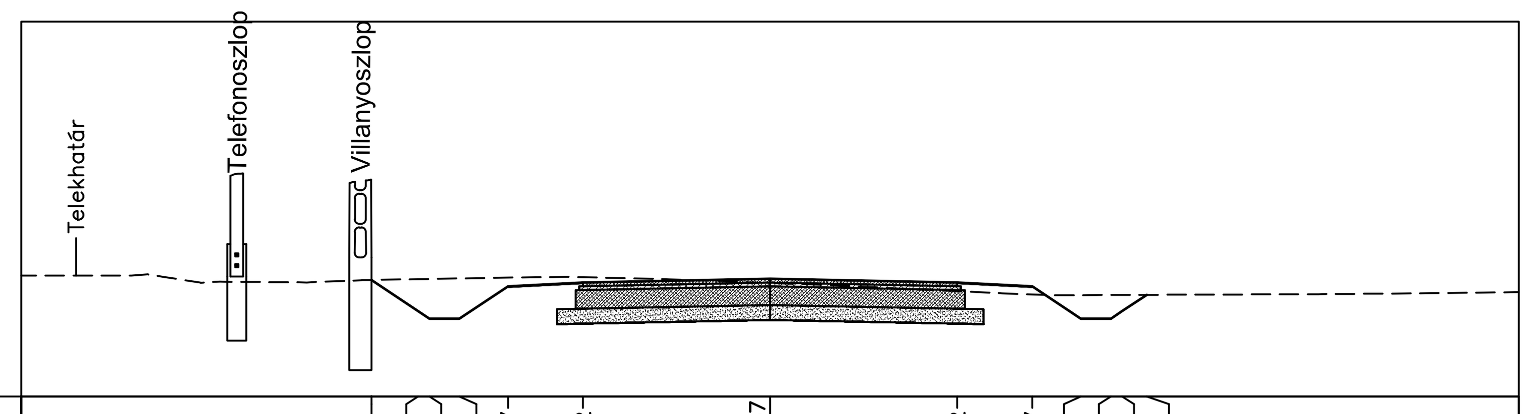

Tervezett pályaszint	85.56 85.14 85.04 85.04 85.47 85.52 85.57 85.52 85.47 85.04 85.04 85.14 85.36
Tervezett távolság	-5.33 -4.70 -4.55 -4.15 -3.50 -2.50 0.00 2.50 3.50 4.15 4.55 4.70 5.03
Meglévő terepszint	85.62 85.62 85.58 85.53 85.53 85.56 85.58 85.59 85.58 85.55 85.52 85.48 85.43 85.38 85.35 85.36 85.36 85.37 85.37 85.38 85.39
Meglévő távolság	-10.00 -9.00 -8.00 -7.00 -6.00 -5.00 -4.00 -3.00 -2.00 -1.00 0.00 1.00 2.00 3.00 4.00 5.00 6.00 7.00 8.00 9.00 10.00

Út tengely
0+300.00

M=1:500
Alapszint: 84.00 mBf.

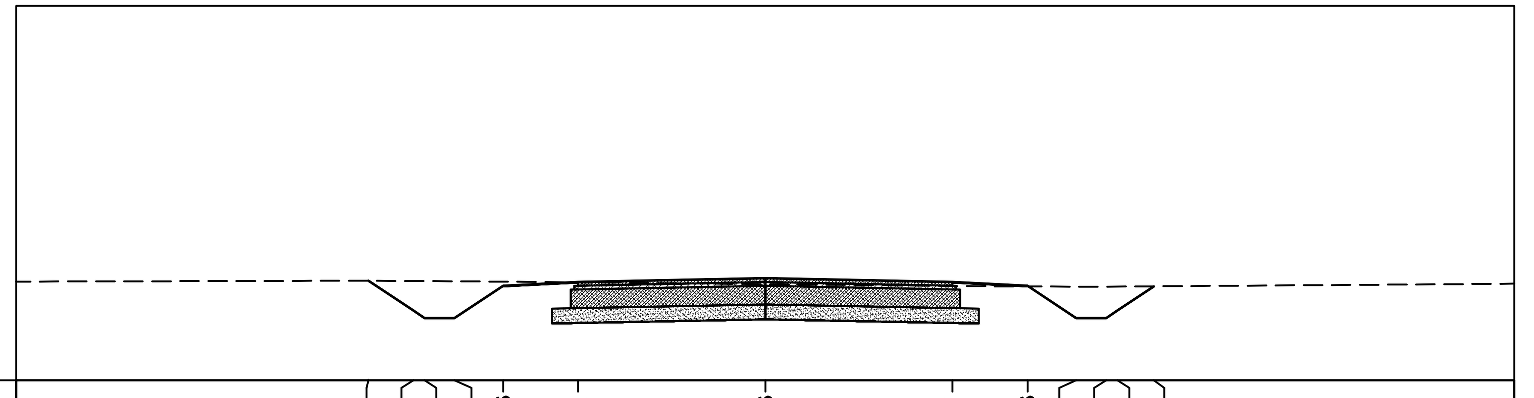

Tervezett pályaszint	85.33 84.93 84.83 84.83 85.26 85.31 85.36 85.31 85.26 84.83 84.83 84.93 85.26
Tervezett távolság	-5.30 -4.70 -4.55 -4.15 -3.50 -2.50 0.00 2.50 3.50 4.15 4.55 4.70 5.19
Meglévő terepszint	85.32 85.32 85.32 85.33 85.33 85.33 85.32 85.31 85.30 85.29 85.29 85.28 85.27 85.26 85.25 85.25 85.26 85.27 85.28 85.28 85.29
Meglévő távolság	-10.00 -9.00 -8.00 -7.00 -6.00 -5.00 -4.00 -3.00 -2.00 -1.00 0.00 1.00 2.00 3.00 4.00 5.00 6.00 7.00 8.00 9.00 10.00

Generál tervező
Alföld-PLANUM Kultúrmérnöki Kft.
5600 Békéscsaba, Hunyadi tér 3.

Szakági tervező
GYULAI KÖZ-TERV Kft.
5700 Gyula, Nagyváradi út 54.
+3630/2391-605
gyulaikoztervkft@gmail.com

Létesítmény megnevezése:
Békés Város
Oncsai iparterület fejlesztés - Vágóhíd utca útépítés terve

Munkaszám: **31/2017**	Rajz megnevezése: **Keresztszelvények**	Dátum: **2017.09.14.**
Méretarány: 1:100		Rajzterület: **0,34 m2**
Rajzszám: **M-4**	Rajzolta / Szerkesztette: **Tóth Gábor KÉ-T/04-365-2004**	Tervezte: **Tóth Gábor KÉ-T/04-365-2004**